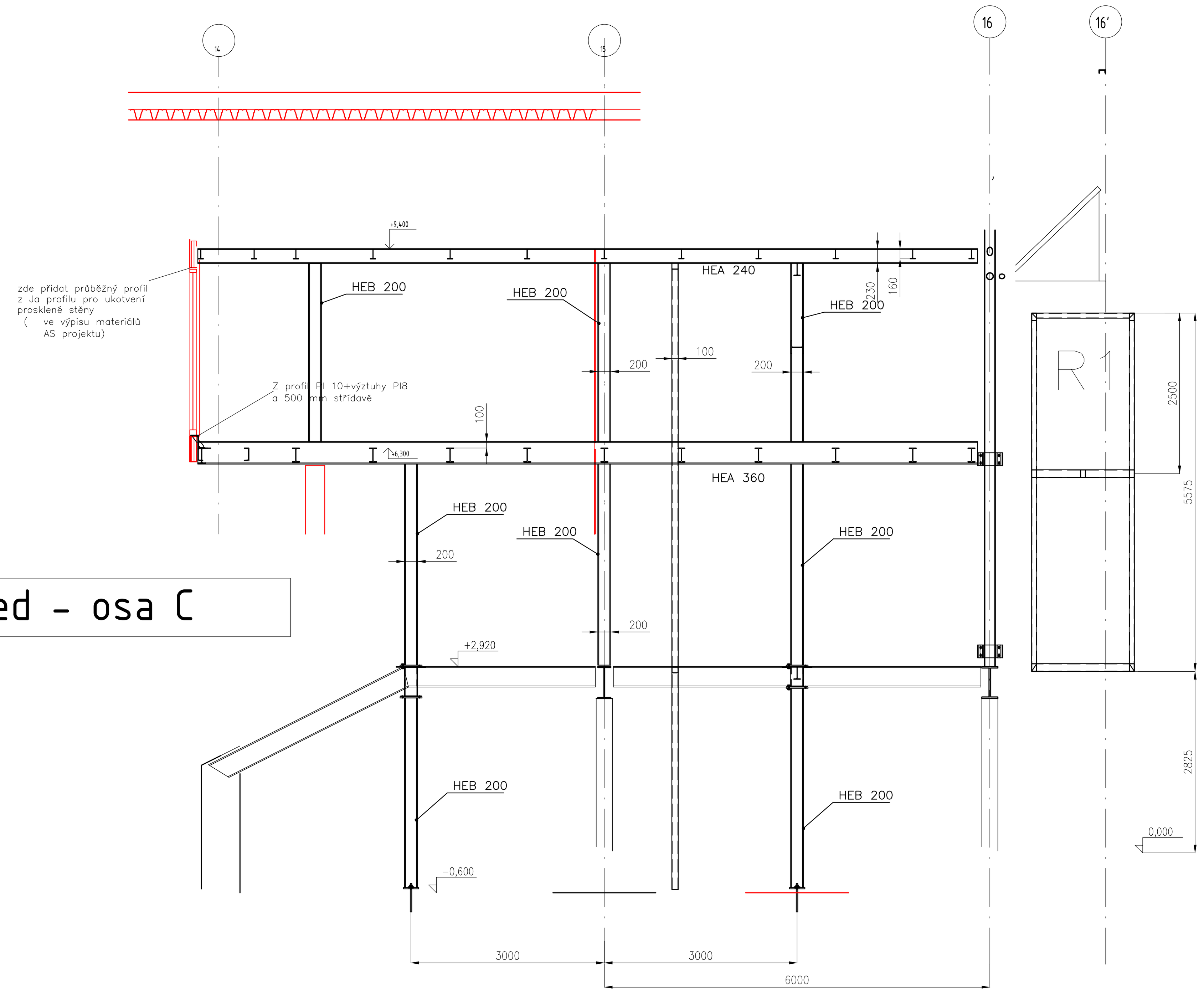

Pohled – osa C

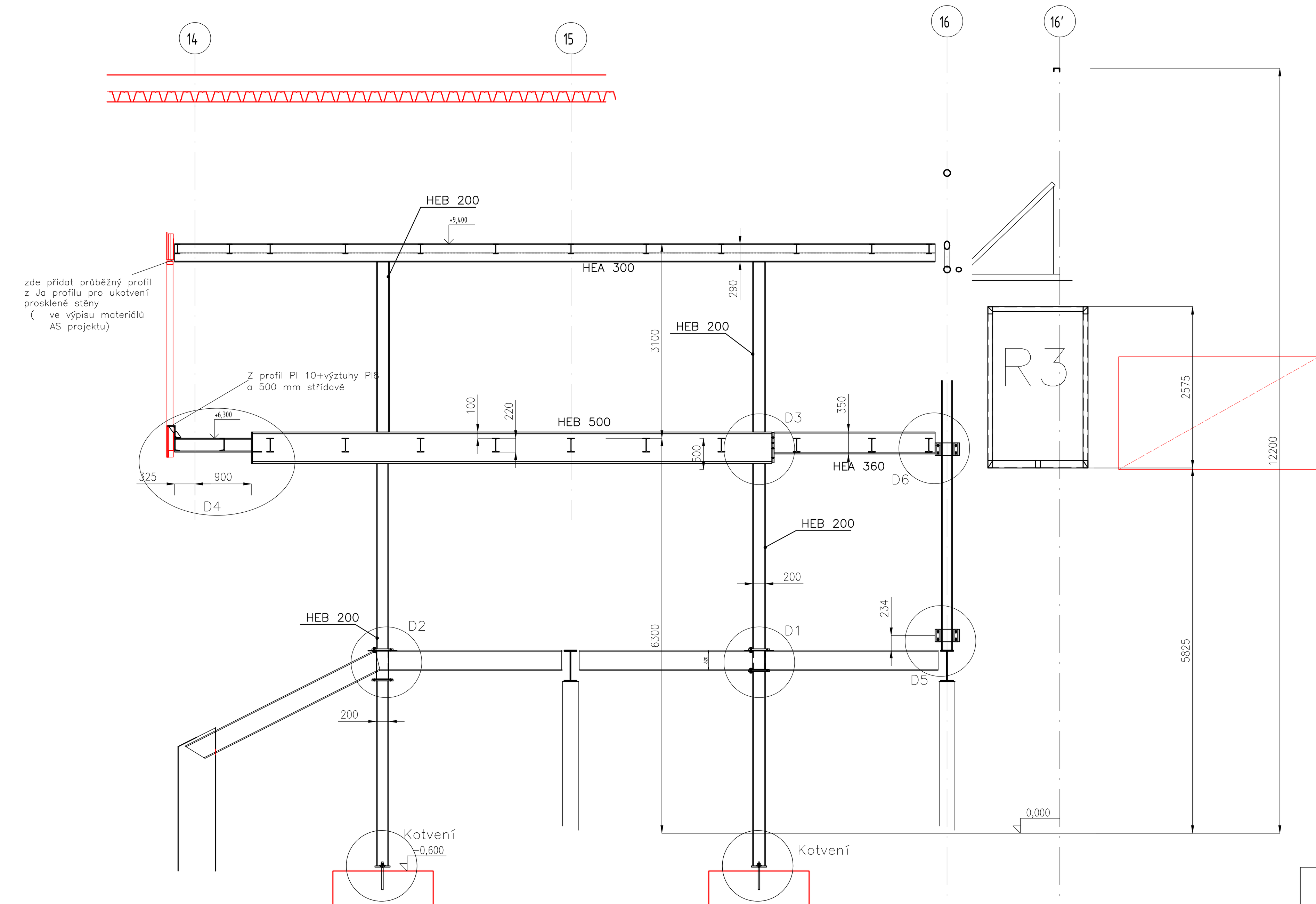

Pohled – osa F

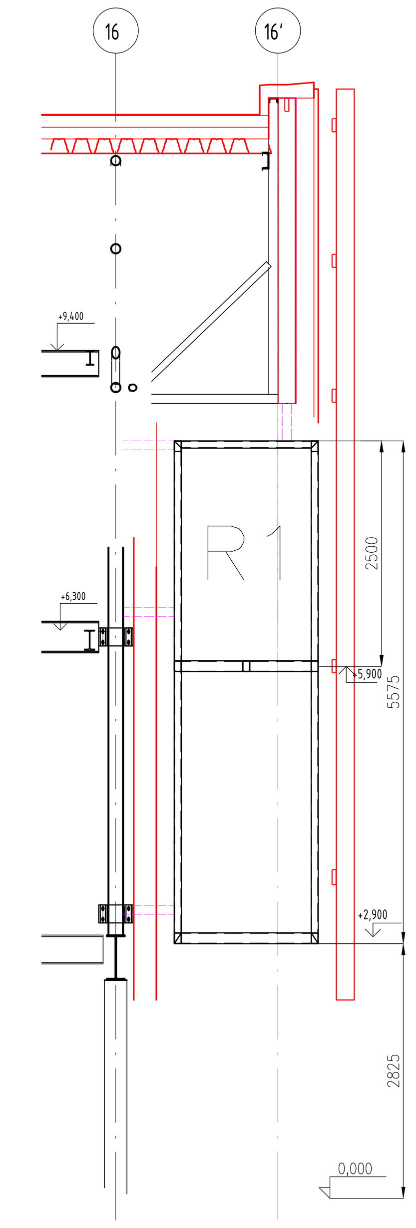

Pohled – osa D

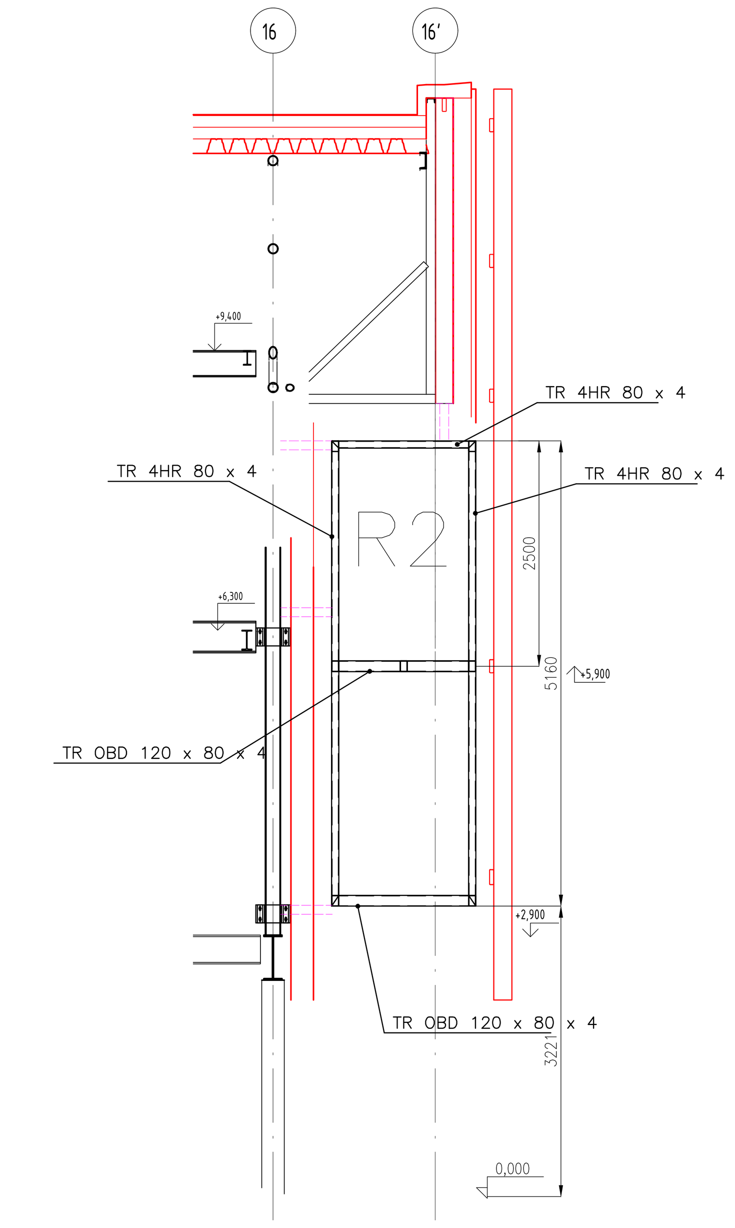

Pohled – osa E

osy 14–16 dtto osa F

Výšky horních hran ocelové konstrukce stropnic +6,3 a +9,4 m byly upraveny podle podkladů Ing. Slavětínský– AP projekt ze dne 11.02.2022

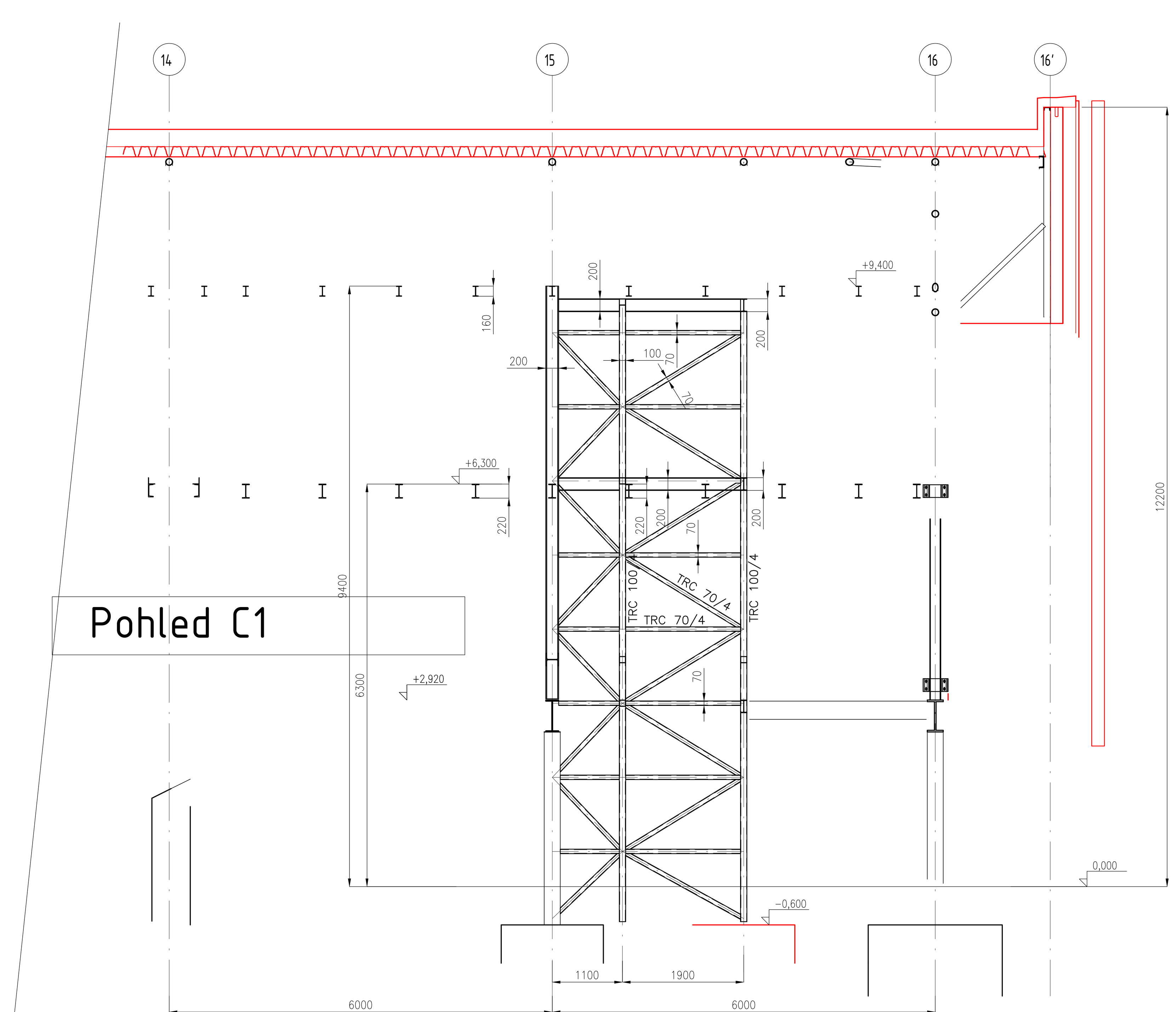

Pohled C1

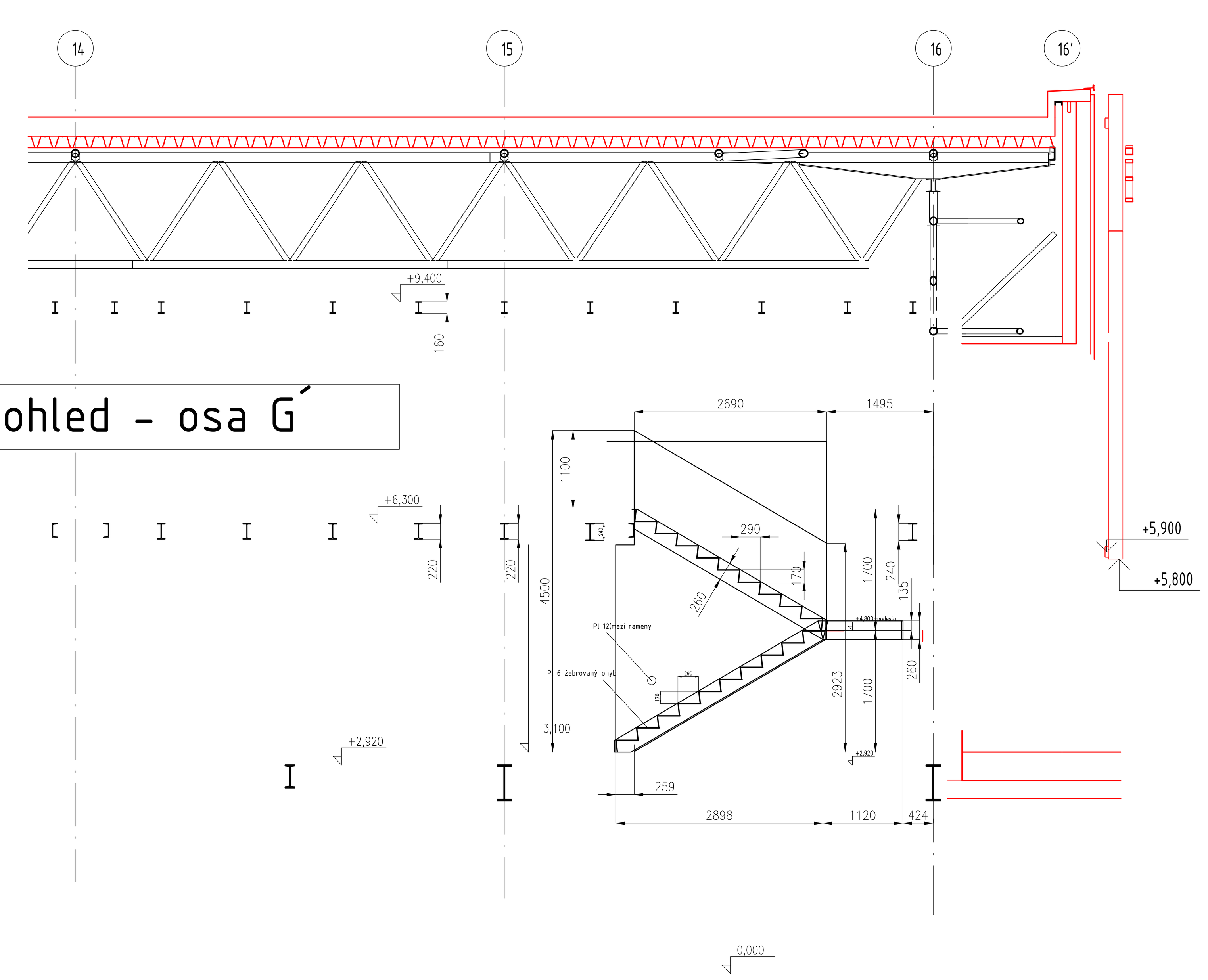

Pohled – osa G´

V případě montážního svarového styku nové konstrukce s konstrukcí stávající provést před provedením svaru otryskání stávající povrchové ochrany a po provedení svaru její obnovení.
Pro výrobní dokumentaci ověřit skutečný rozdíl výšek pro schodiště !!!!
Před samotnou výrobou dílenské dokumentace je nutno zkoordinovat finální tvar středového plechu schodiště s částí ASŘ

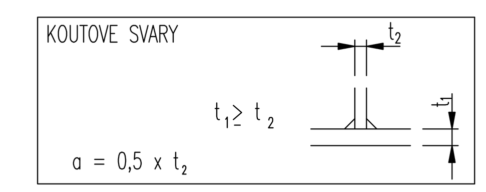

POZNÁMKA:

PŘÍPADNĚ NEJASNÉ SVARY BUDOU VYJASNĚNY NA DÍLNĚ PŘI VÝROBĚ !!

VEŠKERÉ VÝZTUHY VAŘIT: TLOUŠŤKA DLE MATERIÁLU

VAŘENÍ ZÁRODKŮ: A ČELNÍCH DESEK: TLOUŠŤKA DLE MATERIÁLU

U JEDNOTLIVÝCH POLOŽEK JE ZA JAKOSTÍ PRVKU UVEDEN POČET KUSŮ PRVKU V DANÉM DÍLCI

VŠECHNY NEPOPSANÉ SVARY: | U KOUTOVÝCH SVARŮ JE ROZMĚR a

BEZ ČÍSLA SE JEDNÁ O SVAR VELIKOSTI 4

PROVÁDĚNÍ OK DLE/EXECUTION ACCORDING TO ČSN EN 1090 - 2 UCHYLKY TVARU A ROZMĚRU DLE/SHAPE AND DIMENSION ALLOWANCE ACCORDING TO ČSN EN 1090 - 2 PŘÍPRAVA SVAR.PLOCH/EDGE PREPARATION ACCORDING TO ČSN EN ISO 9692-1		MATERIÁL/MATERIAL SD 235
PŘÍDAVNÝ MAT.PRO/WELDING CONSUMABLES ČSN EN ISO 14344 135 MAG OCHRANNÝ PLYN/INERT GAS EN 439-M21 PŘÍDAVNÝ DRÁT/WIRE OK 12.51 TAVIDLO/WELDING FLUX EN760 SA AB 1 67 AC H5 PŘÍDAVNÝ DRÁT/WIRE EN 756 S2 111 ELEKTRODA/COVERED ELECTRODE EB 123	ZKOUŠENÍ A KONTROLA SVARU/EXAMINATION OF WELDS ČSN EN ISO 5817 DOKUMENTY MATERIÁLU/MATERIAL DOCUMENTS MINIMALNĚ 2.2 ČSN EN 10 204 TŘÍDA PROVEDENÍ SVARU/WELD CLASSIFICATION STUPEŇ JAKOSTI C ČSN EN ISO 5817 SKUPINA OCELOVÉ KONSTRUKCE/STEEL STRUCTURE GROUP EXC 2	ŠROUBY/BOLTS-STEEL 8.8, pozink UTAHOVACÍ MOMENTY NÁTĚRY/COATING metalizace,syntetika 2 základ+2 vrch barva dle investora

PRŮMĚR ŠROUBU	8,8	10,9	KROUTÍCÍ MOMENT v Nm PRO JEDNOTLIVÉ TŘÍDY OCELI DLE DIN 898/1
M 16	193	271	kroutící momenty pro nastavení utahovacího nářadí v závislosti na průměru šroubu
M 20	377	530	
M 24	652	917	pouze u třecích spojů - budou označeny v dokumentaci
M 30	1296	1822	

ČÍSLO REVIZE	DATUM REVIZE	POPIS REVIZE
00	14.04.2022	PRVNÍ VYDÁNÍ

LEGENDA

A 01 02 03 04 05 06 07 08 09 — 10 20 30 — M 2,0 4,0m 6,0 — Bpv ±0,000 407,20

Ing. JIŘÍ ŽIŽKA autorizovaný inženýr pro statiku a dynamiku staveb ČKAIT - 0500180

AUTORIZACE	Ing. Jiří Žižka 0500180, obor SaD

AS PROJECT CZ s.r.o.
ARCHITEKTURA, PROJEKCE, ENGINEERING, DODAVATELSKÁ ČINNOST A PRODEJ
U PROSTŘEDNÍHO MLÝNA 128, 393 01 PELHŘIMOV, TEL.: 565 323 249, WWW.ATELIERAS.CZ

hlavní architekt	hlavní projektant	zodpovědný projektant	vypracoval
Žák – Buchta	Ing. Vladimír Žák	Ing.Jiří Žižka	Ing. Marian Hořejší

INVESTOR:	Město Třebíč, Karlovo nám. 104/55, 674 01 Třebíč, IČO: 002 90 629	FORMÁT	18*A4
MÍSTO STAVBY:	parc.č. 2695, 2692, 7305, 150/1, 2456, 150/5, k.ú. Třebíč, obec Třebíč, kraj Vysočina	DATUM	03/2022
CHARAKTER STAVBY:	ocelová konstrukce stěn + vestavba	STUPEŇ DOK.	DPS
DOKUMENTACE:	D.01.02b stavebně konstrukční řešení–ocelové konstrukce část G	Č. ZAKÁZKY	954/18
		Č. ARCHIVNÍ	954/CZ
OBSAH:	Disposice - část -G- Řezy - část 2		D.01.02b – 44

TOTO DÍLO JE DUŠEVNÍM VLASTNICTVÍM SPOLUAUTORŮ FIRMY AS PROJECT CZ s.r.o. PELHŘIMOV. O NAKLÁDÁNÍ S DÍLEM ROZHODUJÍ SPOLUAUTOŘI AS PROJECT CZ s.r.o. JE PŘEDMĚTEM PRÁVA AUTORSKÉHO A JE CHRÁNĚNO JAKO CELEK AUTORSKÝM ZÁKONEM č.121/2000 Sb. V PLATNÉM ZNĚNÍ.